M.G. COMPONENTI SRL
Via Garibaldi 38/a 16/b Villa Carcina (BS)
tl 030/8982582 r.a fax 030/8982584
info@mgcomponenti.com www.mgcomponenti.com

STRATEGIA

La completa soddisfazione del cliente è il motore che fa muovere con successo l'attività della RP Tech, azienda impegnata nella produzione e vendita di componenti per l'oleodinamica.

COMPETENZA

La progettazione e la realizzazione di ogni singolo prodotto si basano su un processo consolidato negli anni, strutturato secondo precisi standard, tra cui l'impiego di materiali di qualità, l'utilizzo di tecniche di lavorazione accurate e l'affiancamento di collaboratori altamente qualificati.

AFFIDABILITA'

I componenti prodotti e commercializzati da RP Tech sono sicuri ed efficienti: lo stretto rapporto e la quotidiana collaborazione con la filiera produttiva permettono il mantenimento di alti standard qualitativi.

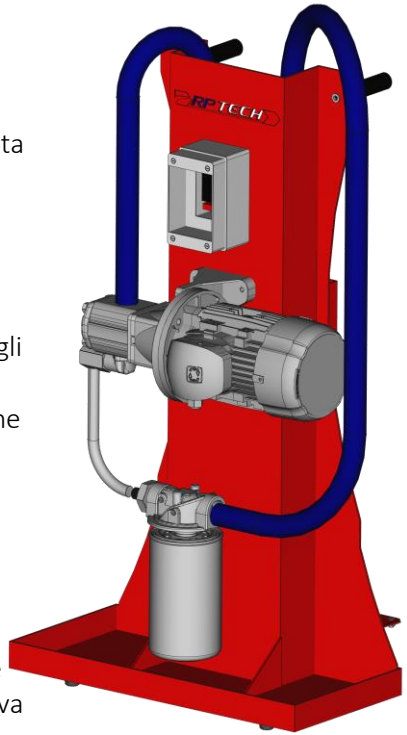

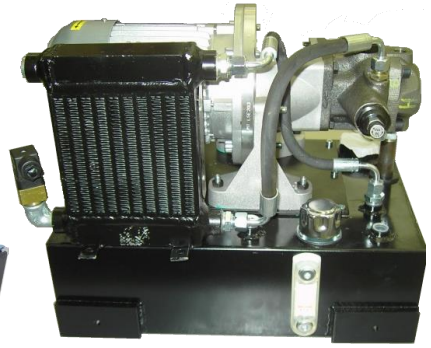

SERBATOI – BLOCCHI MULTIPLI o MODULARI – ELEMENTI FILTRANTI – GIUNTI DI TRASMISSIONE – SCAMBIATORI DI CALORE – VALVOLE – POMPE - MINICENTRALINE

TARGET: CUSTOMER SATISFACTION

M.G. COMPONENTI SRL
Via Garibaldi 38/a 16/b Villa Carcina (BS)
tl 030/8982582 r.a fax 030/8982584
info@mgcomponenti.com www.mgcomponenti.com

SINCE 2007

RP Tech s.r.l. opera nel settore della filtrazione e dell'oleodinamica dal 2007, ma vanta un'esperienza industriale trentennale, nei vari ambiti manufatturieri La volontà di essere PARTNER anziché semplici fornitori, ci ha spinto a fondare questa realtà consolidata da più di dieci anni.

L'accurata scelta dei collaboratori, dei materiali e la qualità del servizio, fanno di RP Tech un partner di comprovata competenza, in grado di fornire un servizio globale e qualificato.

QUALITA', COMPETITIVITA' E RAPIDITA'

Qualità produttiva unita a prezzi competitivi e rapidità nelle consegne sono i punti di forza della nostra realtà aziendale

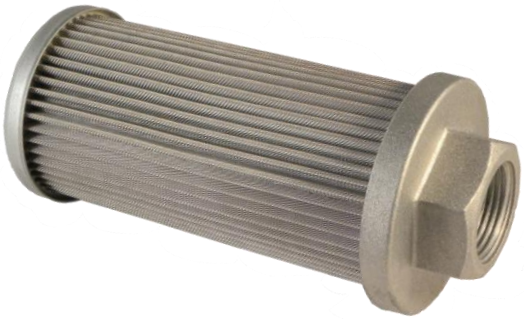

CONSULENZA, PROGETTAZIONE, ASSISTENZA

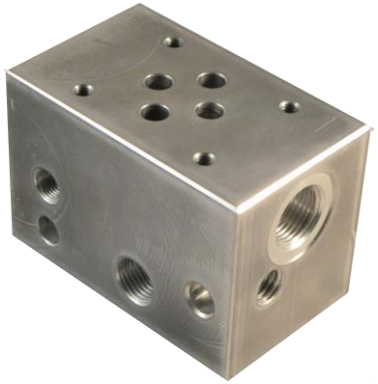

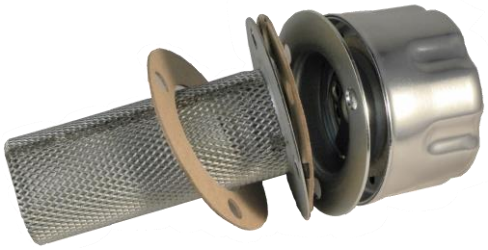

SERBATOI – BLOCCHI MULTIPLI o MODULARI – ELEMENTI FILTRANTI – GIUNTI DI TRASMISSIONE – SCAMBIATORI DI CALORE – VALVOLE – POMPE - MINICENTRALINE